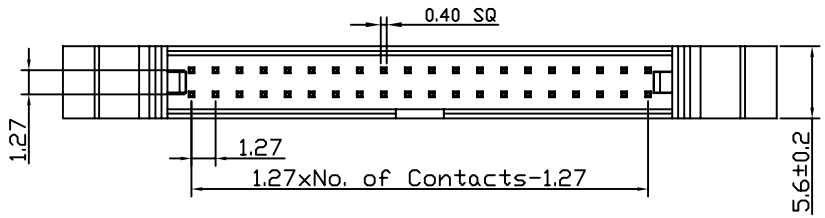


SPECIFICATIONS(技术参数)
Current Rating（额定电流： 1.0 Amps
Contact Resistance(接触电阻）：30mΩ Max
Insulator Resistance（绝缘电阻）：1000 MΩ min.
Dielectric Withstanding（耐压值）：AC 500V/minute
Operating Temperature(工作温度）：-40℃-+105℃

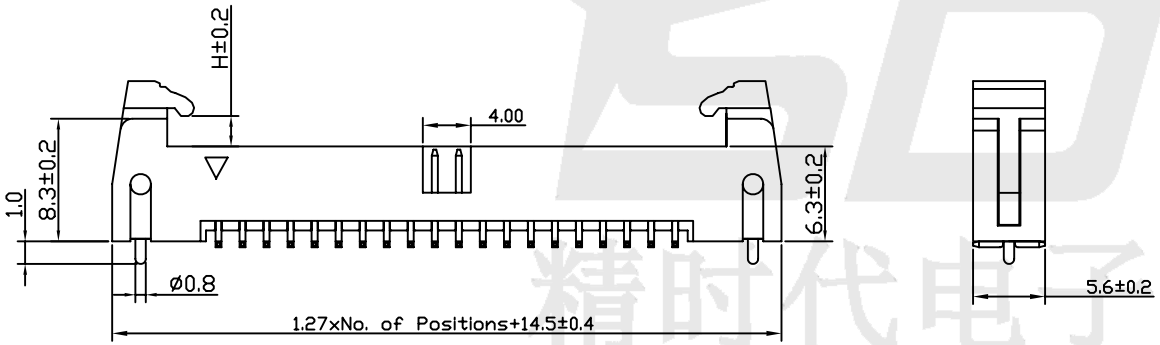


JSD EH XX X X X XX X X X XXX X

Brand 品牌

Eyector Header 简牛插座

Pitch 间距 (Unit:mm)
10=1.00 12=1.27
20=2.00 25=2.54

Ear height 耳朵高度（Unit: mm）
A=5.00
B=9.00

Grooving direction 开槽方向
0=In the middle（中间）
1=On both sides of the （两边）

Add an insulator 添加绝缘体
0=There is no（没有）
1=There are（有）

Number of contacts 触点总数
Double row=06 to 140Pin

Mounting Stylc安装方式
S=Straight DIP Type 180度直插板
R=Right Angle DIP Type 90度插板
M=SMT vertical stick Type 立贴板

Contact Plated 镀层
0=Tin 锡 3=Gold 1.5U金 6=Gold 5U金
1=Gold 0.8U金 4=Gold 2U金 7=Gold 10U金
2=Gold 1.0U金 5=Gold 3U金 8=Gold 15U金

Material Type 塑胶体材质
0=PBT 3=PA9T
1=PA46 4=LCP
2=PA6T

Pin length 针的总长度

Locate the column(定位柱)
0=No fixed 没有固定
1=Have a fixed 有固定

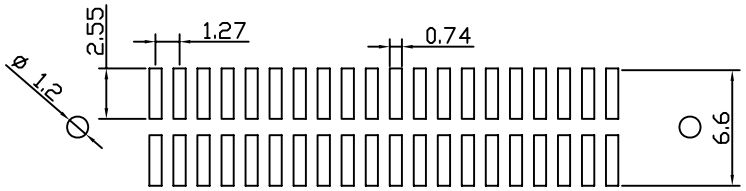


P.C.B LAYOUT

深圳市精时代电子科技有限公司 工程章

深圳市精时代电子科技有限公司
官 网：www.jsdconn.com
电 话:0755-33583386/33583396
传 真:0755-33583356

| | | | | | | | | |
|---|---|---|---|---|---|---|---|---|
| 客户料号: | 无 | Units | mm | Scale | | Drawing By | Date 2015年12月24日 | |
| 客户规格: | 无 | Tolerance Unless Otherwise Specified | | | | | | |
| 注; | | .X ~ ±0.30 | | | | Date | 1 of 1 | Title |
| | | .XX ~ ±0.30 | | | | Sheet | | |
| | | .XXX ~ ±0.30 | | | | Thirt Angle Projection | | |
| REV | ECN.NO. | Angle ~ ±0.30 | | | | | | |

| | | | |
|---|---|---|---|
| 平面设计 | 1.27mm牛角SMT立贴系列 | | |
| 张火新 18824345453 | Drawing No. | JSDEH12X0XXXMXXXXXX-001 | REV |
| | F/Name | | B |